Q.4

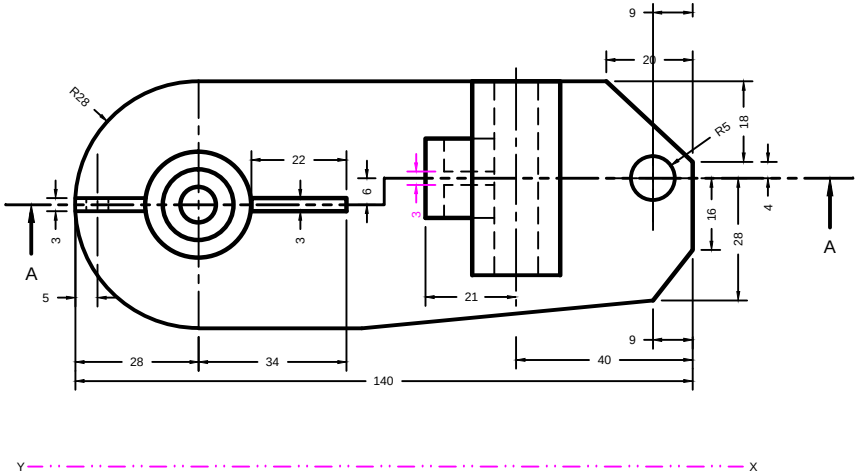

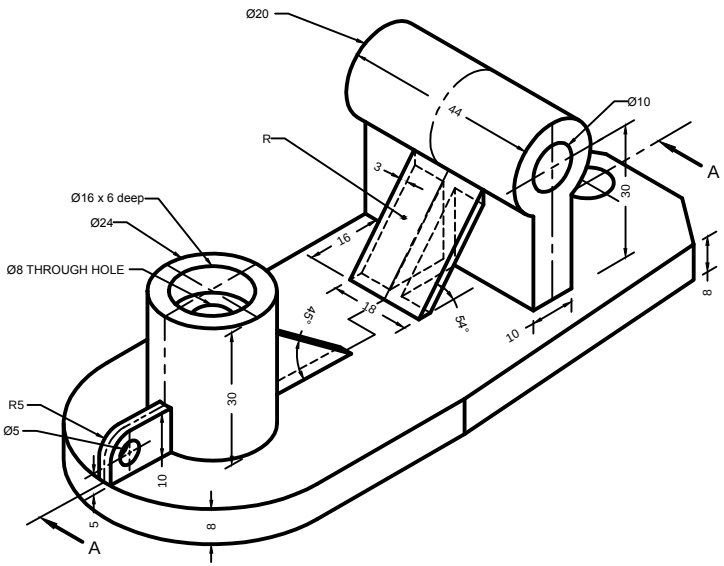

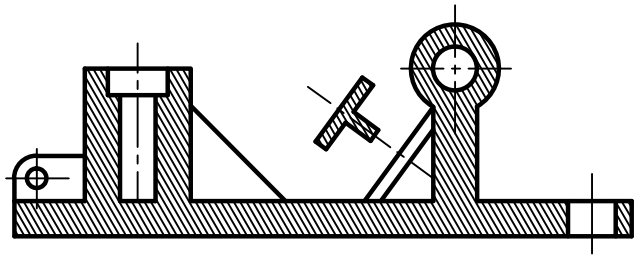

B

TA 101, Ist MID SEM EXAM. 2014. IIT KANPUR

TIME:

NAME:

ROLL NO:

SEAT NO.

SECTION: SIG.: